Abmessungen Unterputzgehäuse Vario
Typ: U-H, UB-H, UBK-H

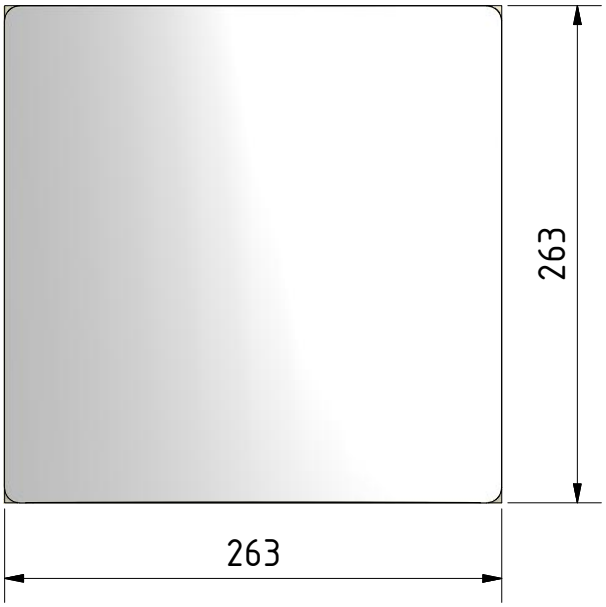

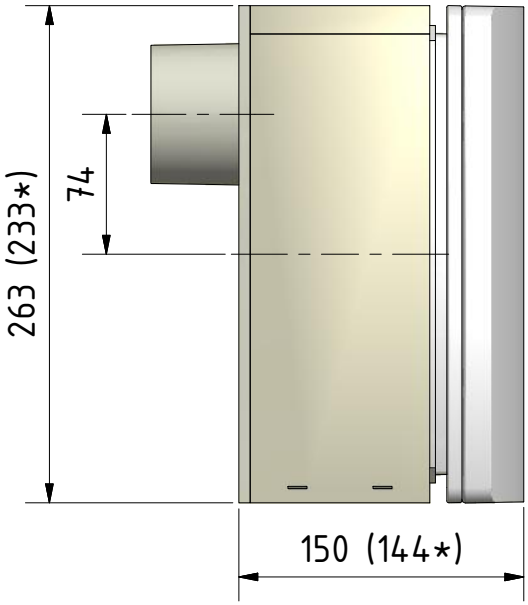

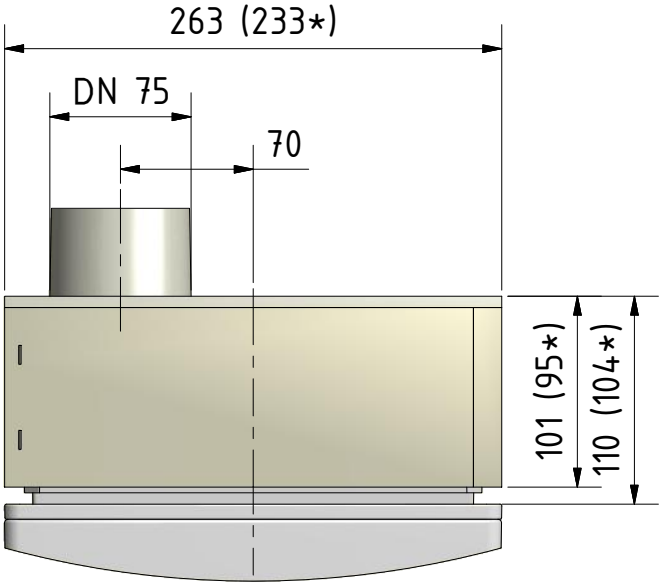

* Maße für Gehäuse ohne Brandschutzummantelung

					DATUM	Name
				Gezeichnet	22.08.2014	matcor
				Kontrolliert		
				Norm		
Status	Änderungen	DATUM	Name			

Meltem® LÜFTUNG & WÄRMERÜCKGEWINNUNG

Abmessungen Gerät U-H, UB-H, UBK-H

1

A4